challande

DÉSTOCKAGE

SANITAIRE

Novembre 2026

Challande & Fils SA I Route de Duillier 18 I 1260 Nyon
Tél. 022 994 35 14 I carrelage@challande.ch I www.challande.ch

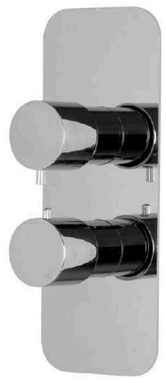

3229X7 Habillage X Corps encastré mitigeur thermostatique douche

Réf. 184213

Stock disponible 1 pièce

Prix catalogue: 648.29 CHF HT

-68 %

Prix déstockage HT

206.- CHF / la pièce



422.100000 Porte coulissante OPTIMA 5 Duscholux à 3 panneaux, en niche

Réf. 184585

Stock disponible 1 pièce

Prix déstockage HT

183.- CHF / la pièce



ALTERNA ARCHITECT Mélangeur de bain SANS dispositif de sécurité, inverseur automatique - chromé

Réf. 146941

Stock disponible 1 pièce

Prix catalogue: 255.-CHF HT

-82 %

Prix déstockage HT

45.- CHF / la pièce



ALTISSIMA Distributeur de savon En Céramique support chromé

Réf. 184210

Stock disponible 3 pièces

Prix catalogue: 164.50 CHF HT

-50 %

Prix déstockage HT

82.- CHF / la pièce



Armoire de toilette Schneider Glow D2W 60 x 73.1 x 13.6 cm, charnières à droite - Prise à droite - IP44 - Blanc

Réf. 214460

Stock disponible 1 pièce

Prix déstockage HT

1’770.50 CHF / la pièce



Armoire de toilette Schneider Glow D2W 60 x 73.1 x 13.6 cm, charnières à GAUCHE - Prise à gauche - IP44 - Blanc

Réf. 211910

Stock disponible 1 pièce

Prix catalogue: 1’975.54 CHF HT

-40 %

Prix déstockage HT

1’185.50 CHF / la pièce



Armoire de toilette Schneider Premium Line Ultimate HCL profil en aluminium, porte à double miroir

Réf. 202049

Stock disponible 2 pièces

Prix catalogue: 1’999.23 CHF HT

-50 %

Prix déstockage HT

999.50 CHF / la pièce



Armoire de toilette Vista 80 cm B:80, H:79.1

Réf. 173297

Stock disponible 1 pièce

Prix catalogue: 2’303.08 CHF HT

-50 %

Prix déstockage HT

1’151.50 CHF / la pièce

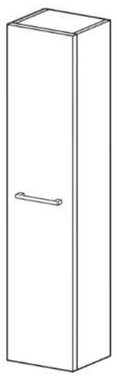

Armoire haute Alterna cubito 2 pro S, largeur41cm

Réf. 195950

Stock disponible 1 pièce

Prix catalogue: 623.15 CHF HT

-40 %

Prix déstockage HT

374.- CHF / la pièce

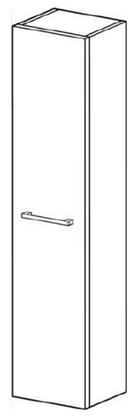

Armoire haute Alterna cubito 2 pro S, largeur41cm

Réf. 195957

Stock disponible 1 pièce

Prix catalogue: 677.74 CHF HT

-35 %

Prix déstockage HT

440.50 CHF / la pièce

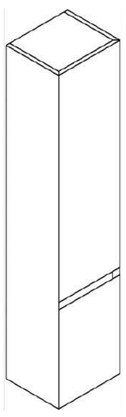

Armoire haute Alterna universale plus, largeur 35

Réf. 182936

Stock disponible 1 pièce

Prix catalogue: 620.00 CHF HT

-45 %

Prix déstockage HT

338.- CHF / la pièce



Armoire haute Framo Sélection à 2 portes + 1 tiroir avec poignées chromées Pure, L45 x H168 x P33 - BR 038 Anthracite

Réf. 158462

Stock disponible 1 pièce

Prix catalogue: 462.54 CHF HT

-8 %

Prix déstockage HT

427.50 CHF / la pièce



AXOR CITTERIO E Mitigeur de bain/douche set de montage final inverseur automatique - 310 Brushed Red Gold

Réf. 147002

Stock disponible 1 pièce

Prix catalogue: 323.77 CHF HT

-40 %

Prix déstockage HT

195.- CHF / la pièce



Axor Citterio E Système de douche Axor Citterio E, set de montage final - Chromé

Réf. 188525

Stock disponible 1 pièce

Prix déstockage HT

91.50 CHF / la pièce



AXOR CITTERIO M Garniture de remplissage de baignoire 4 trous, saillie du bec 203 mm - chromé

Réf. 147003

Stock disponible 1 pièce

Prix catalogue: 232.10 CHF HT

-19 %

Prix déstockage HT

189.- CHF / la pièce



AXOR ShowerSolutions Douche de tête 300 1jet plafond - apparent - Couleur Nickel Brossé

Réf. 198640

Stock disponible 1 pièce

Prix catalogue: 2’320.50 CHF HT

-31 %

Prix déstockage HT

1’591.- CHF / la pièce



Bac à encastrer Romay Classic largeur 70 cm profondeur 45 cm soupape à surverse 1½" matériel de fixation en matière synthètique

Réf. 183585

Stock disponible 1 pièce

Prix catalogue: 380.27 CHF HT

-51 %

Prix déstockage HT

185.- CHF / la pièce



Bagno Associati Porte Serviette 30 cm Ambiente Nickel Noir Mat

Réf. 173593

Stock disponible 1 pièce

Prix déstockage HT

40.50 CHF / la pièce

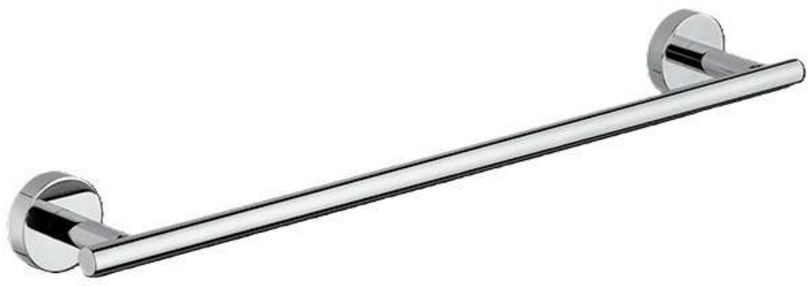

Bagno Tecnohotel Inox, Porte serviette - chromé

Réf. 205408

Stock disponible 1 pièce

Prix catalogue: 240.00 CHF HT

-60 %

Prix déstockage HT

96.- CHF / la pièce

PHOTO NON DISPONIBLE

Baignoire Alterna ecoform 180 x 80 cm, profondeur 43 cm acier

Réf. 211552

Stock disponible 1 pièce

Prix catalogue: 495.60 CHF HT

-40 %

Prix déstockage HT

297.50 CHF / la pièce



Baignoire Duravit Shower and Bath Angle à gauche 170 x 75 cm profondeur 49

Réf. 198204

Stock disponible 1 pièce

Prix catalogue HT 9'500 CHF

Prix déstockage HT

-66 %

3’214.- CHF / la pièce



Baignoire Kaldewei PURO 180 x 80 cm, côte dorsale à droite

Réf. 202196

Stock disponible 1 pièce

Prix catalogue: 1’348.20 CHF HT

-45 %

Prix déstockage HT

735.- CHF / la pièce



Barre à linge de bain Axor Universal Circular modéle mural rosaces rondes 855 mm matériel de fixation, brushed bronze

Réf. 211918

Stock disponible 1 pièce

Prix catalogue: 313.95 CHF HT

-40 %

Prix déstockage HT

188.50 CHF / la pièce

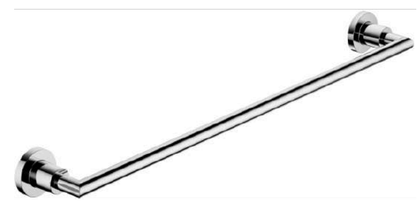

Barre à linge de bain Dornbracht Tara. 60 cm, chromé

Réf. 166658

Stock disponible 1 pièce

Prix catalogue HT 520.- CHF

Prix déstockage HT

-90 %

46.50 CHF / la pièce



Barre à linge Duravit Starck T 60 cm rosaces rondes, noir mat

Réf. 194204

Stock disponible 1 pièce

Prix catalogue: 145.95 CHF HT

-38 %

Prix déstockage HT

90.50 CHF / la pièce



Barre d'appui Alterna piana 30 cm, droite

Réf. 183820

Stock disponible 1 pièce

Prix catalogue: 88.73 CHF HT

-59 %

Prix déstockage HT

36.50 CHF / la pièce



Barre d'appui d'angle IneoLine Pure Designgrip, 95 x 50 cm barre verticale à gauche

Réf. 199322

Stock disponible 1 pièce

Prix catalogue: 417.15 CHF HT

-45 %

Prix déstockage HT

229.50 CHF / la pièce



Bidet mural Laufen Kartell avec trou pour robinetterie avec système d'écoulement et trop-plein Clou matériel de fixation

Réf. 187126

Stock disponible 5 pièces

Prix catalogue: 472.50 CHF HT

-69 %

Prix déstockage HT

144.50 CHF / la pièce



BMT Cali Vasque à poser en céramique blanc brillant L45xP35xH15.8cm avec trop plein

Réf. 211555

Stock disponible 1 pièce

Prix catalogue: 680.00 CHF HT

-50 %

Prix déstockage HT

340.- CHF / la pièce

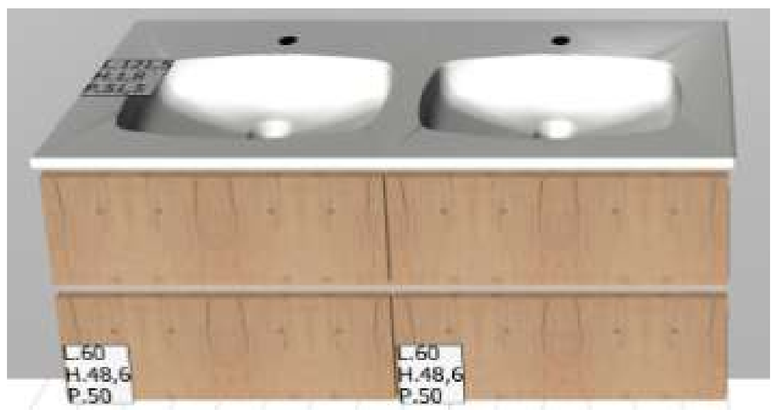

BMT Swing 4.0 - 2 meubles sous vasque 2 tiroirs L60xP50xH48.6cm poignée passe main finition aspect bois 274 ROVERE NODATO NOCE + BMT SWIPE

Réf. 201857

Stock disponible 1 pièce

Prix déstockage HT

1'672.50 CHF / la pièce



BMT Swing 4.0 meuble sous-vasque 2 tiroirs avec poignées prise en main gorge aspect bois L80xH48 - 289 orme naturel avec vasque SLIM console

Réf. 204057

Stock disponible 1 pièce

Prix déstockage HT

626.50 CHF / la pièce



BMT Top plan 1 vasque (intérieur L55xP30cm) intégrée L80xP50xH12cm grès cérame blanc calacatta mat

Réf. 195959

Stock disponible 1 pièce

Prix catalogue: 1’926.58 CHF HT

-45 %

Prix déstockage HT

1’059.50 CHF / la pièce

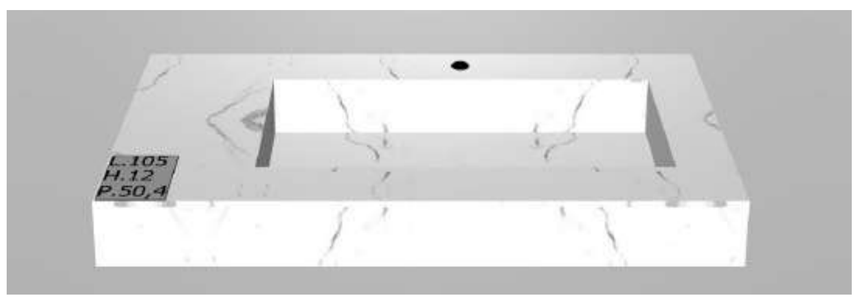

BMT Top plan avec 1 vasque intégrée " Tondo" à DROITE Avec trou pour robinetterie sans trop plein (dimension 70 x 30 x 11 cm) Longueur : 105...

Réf. 195798

Stock disponible 1 pièce

Prix déstockage HT

1’474.- CHF / la pièce



BODENSCHATZ Porte-savon tablette NIA modèle mural, tablette en Tritan incassable - Noir mat

Réf. 147007

Stock disponible 1 pièce

Prix catalogue: 74.01 CHF HT

-29 %

Prix déstockage HT

52.50 CHF / la pièce



Bodenschatz Set porte papier, porte brosse - chromé

Réf. 209533

Stock disponible 1 pièce

Prix déstockage HT

90.- CHF / la pièce

PHOTO NON DISPONIBLE

Bonde Mastella Noir, pour lavabo sans trop plein

Réf. 181707

Stock disponible 1 pièce

Prix catalogue: 195.00 CHF HT

-49 %

Prix déstockage HT

100.- CHF / la pièce

PHOTO NON DISPONIBLE

Bonde ne pouvant être fermée V&B, pour vasque Artis - couleur blanc 01

Réf. 182750

Stock disponible 2 pièces

Prix déstockage HT

40.50 CHF / la pièce



Bouchon de soupape Diaqua universel (75 2005 97), chromé

Réf. 194592

Stock disponible 2 pièces

Prix catalogue: 26.27 CHF HT

-57 %

Prix déstockage HT

11.50 CHF / la pièce



Brosse Balai Alterna Quadra/Tonda

Réf. 147630

Stock disponible 4 pièces

Prix déstockage HT

5.- CHF / la pièce

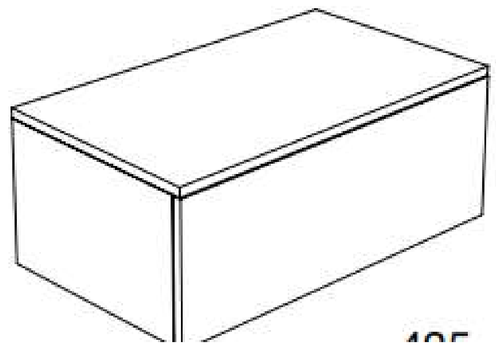

Caisson à 1 tiroir Scarabeo Solid, système push-open - Cesio

Réf. 182756

Stock disponible 1 pièce

Prix catalogue: 819.00 CHF HT

-50 %

Prix déstockage HT

409.50 CHF / la pièce

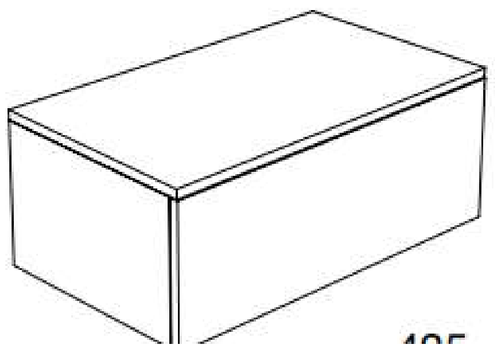

Caisson à 1 tiroir Scarabeo Solid, système push-open - Cesio

Réf. 184767

Stock disponible 1 pièce

Prix catalogue HT 850.-CHF

Prix déstockage HT

550.- CHF / la pièce



Combinaison de lavabo Alterna progetto 46, largeur 122 cm profondeur 46 cm

Réf. 201752

Stock disponible 1 pièce

Prix catalogue: 1’788.08 CHF HT

-35 %

Prix déstockage HT

1’162.- CHF / la pièce



Combinaison Meuble-Lavabo Laufen Pro S slim L800xP500xH610mm, 2 Ti61roirs Tip-On

Réf. 201754

Stock disponible 1 pièce

Prix catalogue: 1’475.99 CHF HT

-40 %

Prix déstockage HT

885.50 CHF / la pièce



Complet de douche comprenant :support mural avec coude de raccordement, flexible 150 cm - noir mat

Réf. 182816

Stock disponible 1 pièce

Prix catalogue: 323.48 CHF HT

-54 %

Prix déstockage HT

150.- CHF / la pièce



Complet de douche Fima Fimatherm, support mural avec coude de raccordement - Nickel Brossé

Réf. 195423

Stock disponible 1 pièce

Prix déstockage HT

381.- CHF / la pièce



Corbeille de douche Alterna piana modèle d'angle 16, 5 x 16 - chromé

Réf. 191915

Stock disponible 1 pièce

Prix catalogue: 90.83 CHF HT

-38 %

Prix déstockage HT

56.50 CHF / la pièce



Corps à encastrer Alterna più / niù ½" sans raccord d'arrêt

Réf. 181726

Stock disponible 1 pièce

Prix déstockage HT

69.- CHF / la pièce



Corps à encastrer KWC ½" pour mélangeur mural KWC Domo 6.0, Ella

Réf. 197902

Stock disponible 1 pièce

Prix catalogue: 267.75 CHF HT

-55 %

Prix déstockage HT

120.50 CHF / la pièce



Corps à encastrer KWC Bluebox ¾", avec robinet d'arrêt

Réf. 192156

Stock disponible 2 pièces

Prix catalogue: 182.70 CHF HT

-53 %

Prix déstockage HT

85.50 CHF / la pièce



Coude de raccordement Axor ½", avec support rosace anguleuse - chromé

Réf. 211915

Stock disponible 3 pièces

Prix catalogue: 263.55 CHF HT

-45 %

Prix déstockage HT

145.- CHF / la pièce



Coude de raccordement Gessi 316, ½" - Copper brushed

Réf. 204448

Stock disponible 1 pièce

Prix catalogue: 340.20 CHF HT

-40 %

Prix déstockage HT

204.- CHF / la pièce



Coude de raccordement Gessi 316, ½"

Réf. 211922

Stock disponible 1 pièce

Prix catalogue: 229.95 CHF HT

-50 %

Prix déstockage HT

115.- CHF / la pièce



Coude mural Hansgrohe Fixfit ½" E sans soupape de retenue, noir mat

Réf. 200459

Stock disponible 1 pièce

Prix déstockage HT

56.- CHF / la pièce



Coude mural Hansgrohe FixFit E avec support pour douche à main intégré ne convient pas à la douchette à main Axor Starck rosace anguleuse

Réf. 182526

Stock disponible 2 pièces

Prix catalogue: 103.95 CHF HT

-44 %

Prix déstockage HT

58.- CHF / la pièce



Crochet à habits Emporio 2, 5 x 4 - chromé

Réf. 201770

Stock disponible 1 pièce

Prix catalogue: 69.30 CHF HT

-35 %

Prix déstockage HT

45.- CHF / la pièce



Crochet simple Hansgrohe AddStoris 30 mm, noir mat

Réf. 181702

Stock disponible 1 pièce

Prix déstockage HT

10.- CHF / la pièce



Crochet universel Bodenschatz Adesio Ø 15 x 44 mm, rosace ronde montage collage - chromé

Réf. 185885

Stock disponible 7 pièces

Prix catalogue: 17.33 CHF HT

-45 %

Prix déstockage HT

9.50 CHF / la pièce



Cuvette au sol Laufen Kartell rimless, sortie horizontale pour réservoir de chasse à murer

Réf. 183586

Stock disponible 1 pièce

Prix catalogue: 526.05 CHF HT

-49 %

Prix déstockage HT

268.50 CHF / la pièce

PHOTO NON DISPONIBLE

Distributeur de sachets hygiénique CWS Stainless Steel Bag Holder, largeur 9

Réf. 184361

Stock disponible 1 pièce

Prix catalogue: 115.36 CHF HT

-42 %

Prix déstockage HT

67.- CHF / la pièce



Distributeur de savon Savonnette Bodenschatz Nia modèle mural réservoir en verre Tritan incassable poignée en bas - chromé

Réf. 201861

Stock disponible 2 pièces

Prix catalogue: 131.25 CHF HT

-40 %

Prix déstockage HT

79.- CHF / la pièce



DORNBRACHT EDITION PRO Mitigeur monocommande de lavabo mural sans garniture d’écoulement - Noir mat

Réf. 174518

Stock disponible 1 pièce

Prix déstockage HT

293.50 CHF / la pièce



DORNBRACHT META Mélangeur de bain avec inverseur automatique plaque de recouvrement ronde, SANS corps à encastrer - chromé

Réf. 146940

Stock disponible 1 pièce

Prix déstockage HT

121.- CHF / la pièce



Douche à main Axor Montreux Quick Clean, poignée blanc - Nickel brossé

Réf. 198645

Stock disponible 1 pièce

Prix déstockage HT

474.- CHF / la pièce



Douche à main Gessi / Emporio 1-jet débit 8 l/min, Finox

Réf. 181716

Stock disponible 1 pièce

Prix catalogue: 85.00 CHF HT

-23 %

Prix déstockage HT

65.50 CHF / la pièce



Duravit D-Code - WC suspendu, pour personnes à mobilité réduite

Réf. 183609

Stock disponible 1 pièce

Prix catalogue: 150.00 CHF HT

-61 %

Prix déstockage HT

59.- CHF / la pièce



Duravit Lave-mains 250x145 mm Rectangulaire, Plage de robinetterie: Oui

Réf. 183590

Stock disponible 1 pièce

Prix catalogue: 75.00 CHF HT

-27 %

Prix déstockage HT

54.50 CHF / la pièce



DURAVIT VERO AIR Lavabo à poser avec plage pour robinetterie, avec trop-plein

Réf. 146877

Stock disponible 1 pièce

Prix catalogue: 169.40 CHF HT

-13 %

Prix déstockage HT

146.50 CHF / la pièce



DURAVIT VERO Lavabo à poser sans plage pour robinetterie, sans trop-plein

Réf. 146879

Stock disponible 5 pièces

Prix catalogue: 180.39 CHF HT

-5 %

Prix déstockage HT

172.50 CHF / la pièce



Ecoulement de douche Geberit Cleanline20 pour le montage mural ou au sol

Réf. 184377

Stock disponible 1 pièce

Prix catalogue: 902.28 CHF HT

-53 %

Prix déstockage HT

423.- CHF / la pièce



Ecoulement de douche Geberit Cleanline50 pour le montage au sol, 300 - 900 mm raccourcissable - chrome

Réf. 174578

Stock disponible 1 pièce

Prix déstockage HT

314.- CHF / la pièce



Élément d'écoulement mural module du base

Réf. 195936

Stock disponible 1 pièce

Prix déstockage HT

175.- CHF / la pièce



Ensemble Lavabo-console Duravit DuraSquare

Réf. 214167

Stock disponible 1 pièce

Prix déstockage HT

1’575.- CHF / la pièce



Ensemble Meuble-lavabo-console BMT Galaxy

Réf. 214499

Stock disponible 1 pièce

Prix catalogue: 1’575.15 CHF HT

-71 %

Prix déstockage HT

449.- CHF / la pièce



Ensemble Plan en verre Tulli Zuccari Lola New sans trop-plein, L120, 5 x H1 - Ghiaccio brillant

Réf. 211126

Stock disponible 1 pièce

Prix déstockage HT

2’043.- CHF / la pièce



ensemble table, meuble et mitigeur, Table une vasque intégrée en Gellcril BMT XFly - blanc mat et Meuble sous-vasque BMT XFly c

Réf. 197885

Stock disponible 1 pièce

Prix déstockage HT

849.- CHF / la pièce



Ensemble vasque Oblong, meuble avec plan compact bento

Réf. 209540

Stock disponible 1 pièce

Prix déstockage HT

2’446.- CHF / la pièce

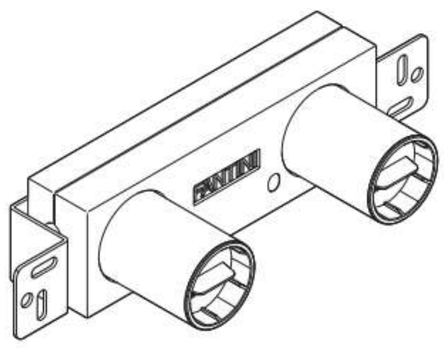

Fantini Partie encastré mitigeur lavabo

Réf. 192159

Stock disponible 1 pièce

Prix catalogue: 254.00 CHF HT

-54 %

Prix déstockage HT

118.- CHF / la pièce



FIMA Barre de douche en laiton avec coude de raccordement 1/2", douchette anticalcaire 1jet stick - Nickel brossé

Réf. 193090

Stock disponible 1 pièce

Prix déstockage HT

643.- CHF / la pièce



Fima ZETA Mitigeur de baignoire et de douche à commande unique Installation 2 sorties avec set de douche chromé

Réf. 184322

Stock disponible 1 pièce

Prix catalogue: 472.50 CHF HT

-3 %

Prix déstockage HT

458.- CHF / la pièce



Flexible de douche Fima, 150 cm - noir mat

Réf. 160092

Stock disponible 1 pièce

Prix déstockage HT

9.- CHF / la pièce

PHOTO NON DISPONIBLE

Framo - Fixations Console Florida Chromées Longueur 48cm Réf : 958 005 000

Réf. 191046

Stock disponible 1 pièce

Prix déstockage HT

61.- CHF / la pièce



Garniture d'ecoulement KA 120 Mod. 4106 horizontal sans cache bonde sortie horizontale Ø 50 mm Puissance d'évacuation 0

Réf. 181940

Stock disponible 1 pièce

Prix catalogue: 123.90 CHF HT

-37 %

Prix déstockage HT

78.- CHF / la pièce



Garniture de douche Hansgrohe Pulsify E, Eco Smart - noir mat

Réf. 200457

Stock disponible 1 pièce

Prix déstockage HT

473.50 CHF / la pièce



Garniture de remplissage de baignoire Gessi 316 - Copper brushed

Réf. 182758

Stock disponible 1 pièce

Prix catalogue: 2’124.15 CHF HT

-37 %

Prix déstockage HT

1’339.- CHF / la pièce



Garniture de remplissage Gessi Anello - bronze

Réf. 183522

Stock disponible 1 pièce

Prix catalogue: 1’894.20 CHF HT

-37 %

Prix déstockage HT

1’194.- CHF / la pièce



Garniture de vidage Axor Push-Open pour mitigeur de lavabo et de bidet Finition: Noir chromé poli

Réf. 200916

Stock disponible 1 pièce

Prix catalogue: 124.95 CHF HT

-35 %

Prix déstockage HT

81.- CHF / la pièce

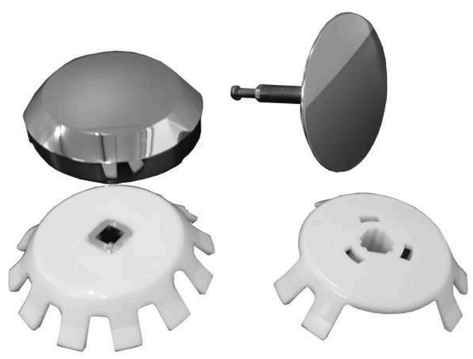

Geberit Set de montage final pour écoulement de baignoire d52, avec filetage rond incl. 2 entraîneur (245.441.21.1) - chromé

Réf. 195926

Stock disponible 2 pièces

Prix catalogue: 62.83 CHF HT

-50 %

Prix déstockage HT

31.50 CHF / la pièce



Gessi Mitigeur Lavabo monobloc Rettangolo à poignée, goulot fixe saillie 150 mm - chromé

Réf. 172410

Stock disponible 1 pièce

Prix catalogue: 250.00 CHF HT

-20 %

Prix déstockage HT

198.50 CHF / la pièce



Gessi Pomme de douche au plafond orientable, Copper Brushed

Réf. 204455

Stock disponible 1 pièce

Prix déstockage HT

1’327.50 CHF / la pièce



Glissière de douche Alterna fit support à rotule levier d'arrêt, 61 cm - chromé

Réf. 194591

Stock disponible 1 pièce

Prix catalogue: 113.40 CHF HT

-38 %

Prix déstockage HT

70.50 CHF / la pièce



Goulot mural baignoire Axor Citterio E, s 181 mm rosace anguleuse groupe acoustique NT - Polished Red Gold

Réf. 182451

Stock disponible 1 pièce

Prix catalogue: 427.20 CHF HT

-36 %

Prix déstockage HT

275.50 CHF / la pièce



Grohé Mélangeur de lavabo Atrio L-Size no. d'article: 756700 Mélangeur de lavabo ATRIO L- SIZE, S 166 mm

Réf. 194209

Stock disponible 1 pièce

Prix catalogue: 542.85 CHF HT

-37 %

Prix déstockage HT

342.- CHF / la pièce



Hansgrohe AddStoris Miroir de rasage avec lumière LED Diam.16cm noir mat

Réf. 197415

Stock disponible 1 pièce

Prix catalogue: 277.20 CHF HT

-35 %

Prix déstockage HT

180.- CHF / la pièce

PHOTO NON DISPONIBLE

Hansgrohe Pura Vida Distributeur de savon, récipient céramique - chromé

Réf. 194608

Stock disponible 1 pièce

Prix déstockage HT

120.- CHF / la pièce

PHOTO NON DISPONIBLE

Hansgrohe Pura Vida Porte-balais support en céramique, chromé

Réf. 194606

Stock disponible 1 pièce

Prix déstockage HT

100.- CHF / la pièce

PHOTO NON DISPONIBLE

Hansgrohe Pura Vida Porte-savon, jatte en céramique - Chromé

Réf. 194609

Stock disponible 1 pièce

Prix déstockage HT

70.- CHF / la pièce

PHOTO NON DISPONIBLE

Hansgrohe Pura Vida Porte-verre, gobelet en céramique - Chromé

Réf. 194610

Stock disponible 1 pièce

Prix déstockage HT

70.- CHF / la pièce



Hansgrohe RainDrain Rock Set canal de douche 120 cm couvercle à carreler lève-couvercle intégré Dryphon

Réf. 200913

Stock disponible 2 pièces

Prix déstockage HT

258.50 CHF / la pièce



Hansgrohe RainDrain Set d'installation 120 cm pour caniveaux de douche ensembles préfabriqués membrane d'étanchéité prémontée

Réf. 200912

Stock disponible 2 pièces

Prix déstockage HT

355.- CHF / la pièce



HANSGROHE RAINSELECT Système de douche RainSelect, module thermostatique ¾" avec 2 fonctions - chromé

Réf. 146937

Stock disponible 1 pièce

Prix catalogue HT 1'200 CHF

-39 %

Prix déstockage HT

733.50 CHF / la pièce



HANSGROHE RAINSELECT Système de douche RainSelect, module thermostatique ¾" avec 2 fonctions - noir mat

Réf. 146938

Stock disponible 2 pièces

Prix déstockage HT

858.- CHF / la pièce



Hansgrohe Rebris S Mitigeur rehaussé H 303 total - Chrome

Réf. 188975

Stock disponible 1 pièce

Prix catalogue: 194.25 CHF HT

-37 %

Prix déstockage HT

122.50 CHF / la pièce



HANSGROHE TALIS E Mitigeur de bain pour montage sur bord de baignoire, saillie du bec 196 mm - chromé Réf. 71730000

Réf. 147004

Stock disponible 1 pièce

Prix déstockage HT

185.- CHF / la pièce



Inda Crochet FORUM 3600 Noir Mat

Réf. 174514

Stock disponible 1 pièce

Prix déstockage HT

10.- CHF / la pièce



Kaldewei, Boîte d'installation du système S-IX hauteur 100 mm

Réf. 197906

Stock disponible 1 pièce

Prix déstockage HT

81.50 CHF / la pièce



Keuco Porte-balai de WC Collection Moll modèle mural avec insert en plastique opaque avec poignée et couvercle - anthracite

Réf. 194148

Stock disponible 1 pièce

Prix catalogue: 113.40 CHF HT

-38 %

Prix déstockage HT

70.50 CHF / la pièce



LAUFEN LUA Ensemble lavabo 'slim' 1 trou pour la robinetterie, avec trop plein

Réf. 195961

Stock disponible 1 pièce

Prix catalogue: 986.74 CHF HT

-35 %

Prix déstockage HT

641.50 CHF / la pièce



LAUFEN PRO Receveur de douche en matériau composite Marbond, rectangulaire - Anthracite

Réf. 188982

Stock disponible 1 pièce

Prix catalogue: 603.00 CHF HT

-64 %

Prix déstockage HT

216.50 CHF / la pièce



LAUFEN PRO S Lavabo 60 x 46, 5 cm

Réf. 146881

Stock disponible 1 pièce

Prix déstockage HT

83.50 CHF / la pièce



Lavabo à encastrer Laufen Pro/Pro S 55 x 38 cm, encastrable par dessous

Réf. 163158

Stock disponible 4 pièces

Prix catalogue: 92.51 CHF HT

-17 %

Prix déstockage HT

77.- CHF / la pièce



Lavabo à encastrer par-dessous Laufen Bijou avec plage pour robinetterie, avec trop-plein

Réf. 166592

Stock disponible 2 pièces

Prix déstockage HT

46.50 CHF / la pièce



Lavabo à encastrer Pro/Pro S 49 x 36 cm, par dessous tablette de robinetterie avec trou

Réf. 183587

Stock disponible 2 pièces

Prix catalogue: 279.30 CHF HT

-59 %

Prix déstockage HT

115.50 CHF / la pièce



Lavabo Alterna elena 120 x 47 cm, avec trop-plein 2 trous pour robinetterie matériel de fixation

Réf. 195946

Stock disponible 1 pièce

Prix catalogue: 865.20 CHF HT

-35 %

Prix déstockage HT

562.50 CHF / la pièce



Lavabo à poser Catalano Sfera, 58 x 40 cm

Réf. 204300

Stock disponible 1 pièce

Prix catalogue: 382.20 CHF HT

-40 %

Prix déstockage HT

229.50 CHF / la pièce



Lavabo à poser Laufen Characters, CeramoStahl - du bassin

Réf. 210728

Stock disponible 1 pièce

Prix déstockage HT

202.- CHF / la pièce



Lavabo à poser Laufen Characters, CeramoStahl - du bassin

Réf. 210727

Stock disponible 1 pièce

Prix catalogue: 673.05 CHF HT

-70 %

Prix déstockage HT

202.- CHF / la pièce



Lavabo à poser Villeroy & Boch Loop & Friends

Réf. 204055

Stock disponible 1 pièce

Prix catalogue: 498.75 CHF HT

-40 %

Prix déstockage HT

299.- CHF / la pièce



Lavabo à poser Villeroy & Boch Loop & Friends, ovale 56 x 38 cm

Réf. 199442

Stock disponible 2 pièces

Prix catalogue: 716.10 CHF HT

-40 %

Prix déstockage HT

429.50 CHF / la pièce



Lavabo Pro S 60 x 46, 5 cm

Réf. 211695

Stock disponible 1 pièce

Prix catalogue: 182.70 CHF HT

-40 %

Prix déstockage HT

109.50 CHF / la pièce



Lavabo Val 60 x 42 cm, avec trop-plein avec trou pour robinetterie

Réf. 211914

Stock disponible 2 pièces

Prix catalogue: 367.50 CHF HT

-45 %

Prix déstockage HT

202.- CHF / la pièce



Lave-mains Alterna elena 50 x 25 cm, sans trop-plein

Réf. 195925

Stock disponible 1 pièce

Prix catalogue: 193.00 CHF HT

-30 %

Prix déstockage HT

136.- CHF / la pièce

PHOTO NON DISPONIBLE

Lave-mains Alterna modena 45 x 34 cm, sans trou pour robinetterie avec trop-plein matériel de fixation

Réf. 182529

Stock disponible 1 pièce

Prix catalogue: 156.45 CHF HT

-50 %

Prix déstockage HT

78.- CHF / la pièce



Lave-mains Laufen Val 60 x 31.5 Avec tablette à droite - Chromé

Réf. 194476

Stock disponible 1 pièce

Prix déstockage HT

361.50 CHF / la pièce



Masse d'étanchélté de dispersion Laufen Tube de 500 ml

Réf. 174571

Stock disponible 4 pièces

Prix déstockage HT

31.- CHF / la pièce

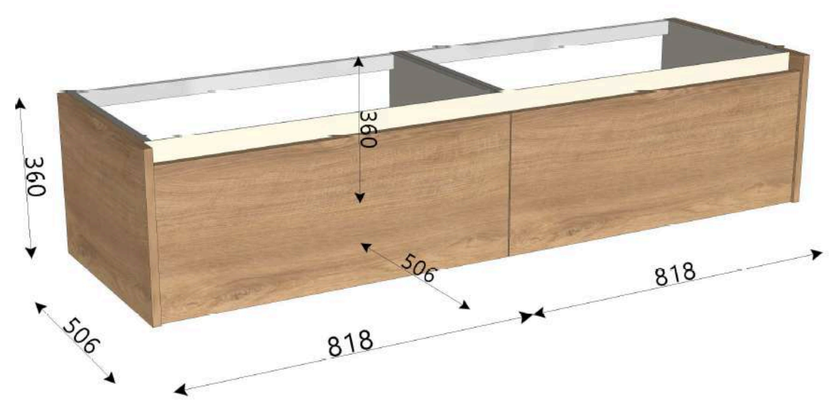

Mastella Kami TOP LAVABO VITO DUO INTEGRE MAT MAK L. 170 # 1642.5x15x510 avec Trou Robinet - SANS Trop plein Référence : 00TC170MA + Meuble

Réf. 203224

Stock disponible 1 pièce

Prix catalogue: 1’990.00 CHF HT

-3 %

Prix déstockage HT

1’939.- CHF / la pièce

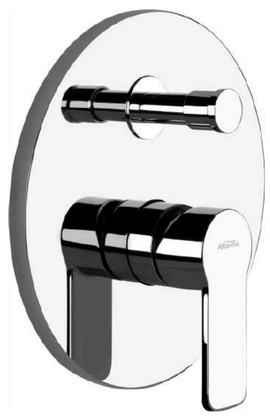

Mélangeur de bain Alterna più - chromé

Réf. 188951

Stock disponible 1 pièce

Prix catalogue: 187.95 CHF HT

-51 %

Prix déstockage HT

92.50 CHF / la pièce



Mélangeur de bain Axor Uno - modèle à poser s 259 mm - chromé

Réf. 173194

Stock disponible 1 pièce

Prix déstockage HT

854.50 CHF / la pièce



Mélangeur de bain / douche-set de montage final Gessi 316 thermostat - Copper brushed

Réf. 211919

Stock disponible 1 pièce

Prix catalogue: 1’331.40 CHF HT

-55 %

Prix déstockage HT

599.- CHF / la pièce



Mélangeur de bain Hansgrohe Pura Vida écartement 138 - 162 mm sans tuyau flexible

Réf. 160851

Stock disponible 1 pièce

Prix déstockage HT

780.- CHF / la pièce



Mélangeur de bain Hansgrohe Talis S, modèle à poser hauteur 899 - 979 mm s 245 mm - chromé

Réf. 184392

Stock disponible 1 pièce

Prix catalogue: 2’035.95 CHF HT

-60 %

Prix déstockage HT

822.50 CHF / la pièce



Mélangeur de bain set de montage final Axor Starck inverseur automatique sans dispositif de sécurité intégré plaque de recouvrement ronde

Réf. 195924

Stock disponible 1 pièce

Prix catalogue: 386.40 CHF HT

-50 %

Prix déstockage HT

193.- CHF / la pièce

PHOTO NON DISPONIBLE

Mélangeur de bain - set de montage final Emporio Via Tortona - Black Metal Brushed PVDAvec corps encastré

Réf. 197904

Stock disponible 1 pièce

Prix déstockage HT

450.- CHF / la pièce



Mélangeur de douche Dornbracht Edition Pro ½" écartement 135 - 165, chromé

Réf. 181719

Stock disponible 1 pièce

Prix déstockage HT

190.- CHF / la pièce



Mélangeur de douche set de montage final Axor Starck plaque de recouvrement ronde débit 32 l/min. sans corps à encastrer 6418 101 - chromé

Réf. 194150

Stock disponible 1 pièce

Prix catalogue: 333.90 CHF HT

-53 %

Prix déstockage HT

156.50 CHF / la pièce



Mélangeur Fima Next nomocommande, saillie 129mm - Chromé

Réf. 195580

Stock disponible 1 pièce

Prix déstockage HT

78.- CHF / la pièce



Mélangeur lavabo encastré Noir

Réf. 187132

Stock disponible 1 pièce

Prix catalogue: 727.00 CHF HT

-50 %

Prix déstockage HT

363.50 CHF / la pièce



Mélangeur monobloc Alterna architect goulot fixe - chromé

Réf. 211424

Stock disponible 1 pièce

Prix catalogue: 214.20 CHF HT

-39 %

Prix déstockage HT

130.- CHF / la pièce



Mélangeur Monobloc Axor Massaud, goulot Fixe avec effet cascade pour lavabo à poser

Réf. 174690

Stock disponible 1 pièce

Prix catalogue: 850.00 CHF HT

-27 %

Prix déstockage HT

622.50 CHF / la pièce



Mélangeur monobloc Axor Montreux goulot mobile, s 175 mm - brushed nickel

Réf. 198656

Stock disponible 1 pièce

Prix catalogue: 964.95 CHF HT

-40 %

Prix déstockage HT

579.- CHF / la pièce



Mélangeur monobloc Gessi 316 goulot fixe - Copper brushed

Réf. 204452

Stock disponible 1 pièce

Prix catalogue: 943.95 CHF HT

-40 %

Prix déstockage HT

566.50 CHF / la pièce



Mélangeur monobloc Hansgrohe Pura Vida goulot fixe, s 113 mm

Réf. 160852

Stock disponible 1 pièce

Prix déstockage HT

400.- CHF / la pièce



Mélangeur monobloc KWC Ella goulot fixe

Réf. 214553

Stock disponible 1 pièce

Prix déstockage HT

226.- CHF / la pièce



Mélangeur monobloc KWC Ella goulot fixe

Réf. 214214

Stock disponible 1 pièce

Prix déstockage HT

226.- CHF / la pièce



Mélangeur monobloc KWC Ono goulot fixe, s 155 mm vidage tuyaux de raccordements flexibles ⅜" chromé

Réf. 181733

Stock disponible 1 pièce

Prix catalogue: 341.99 CHF HT

-29 %

Prix déstockage HT

241.50 CHF / la pièce



Mélangeur monobloc Laufen Laurin Eco+ avec vidage, saillie 106 mm

Réf. 174732

Stock disponible 1 pièce

Prix déstockage HT

88.- CHF / la pièce



Mélangeur monobloc Laufen Laurin Eco sans vidage, saillie 106 mm

Réf. 188526

Stock disponible 1 pièce

Prix déstockage HT

88.- CHF / la pièce



Mélangeur mural KWC Ava E set de montage final goulot fixe

Réf. 204056

Stock disponible 1 pièce

Prix catalogue: 646.80 CHF HT

-11 %

Prix déstockage HT

572.50 CHF / la pièce



Mélangeur thermostatique Axor Montreux, set de montage final

Réf. 198636

Stock disponible 1 pièce

Prix catalogue: 1’609.65 CHF HT

-35 %

Prix déstockage HT

1’051.- CHF / la pièce



Meuble Base Laufen pour lavabo Pro S de 85 cm, largeur 81 cm - 263 ORME FONCE

Réf. 182944

Stock disponible 1 pièce

Prix catalogue: 1’095.00 CHF HT

-13 %

Prix déstockage HT

949.- CHF / la pièce



Meuble Framo Vario pour lavabo Me By Starck 63x49 Longueur : 50-89 cm profondeur : 30-50 cm Hauteur :46-66 cm

Réf. 204058

Stock disponible 1 pièce

Prix déstockage HT

635.50 CHF / la pièce

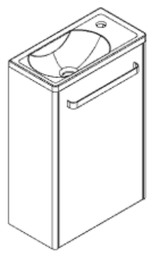

Meuble lave-mains Decotec Jazz L450xP230xH690mm, 1 porte - Blanc Brillant

Réf. 183582

Stock disponible 1 pièce

Prix catalogue: 883.00 CHF HT

-68 %

Prix déstockage HT

285.- CHF / la pièce

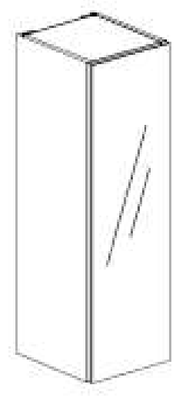

Meuble Sanijura Colonne de rangement Largeur : 30 cm Profondeur :24 cm Hauteur :175 cm Finition des faces :Amandes Satiné

Réf. 212765

Stock disponible 1 pièce

Prix déstockage HT

614.50 CHF / la pièce

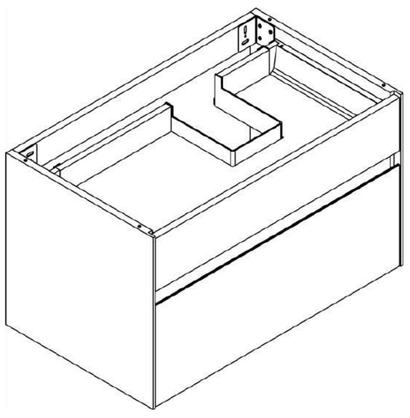

Meuble sous lavabo Alterna elena S, largeur 75

Réf. 197804

Stock disponible 1 pièce

Prix catalogue: 622.12 CHF HT

-35 %

Prix déstockage HT

404.50 CHF / la pièce

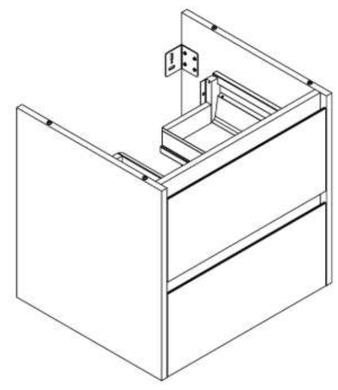

Meuble sous-lavabo Alterna modena S, largeur 56

Réf. 195940

Stock disponible 1 pièce

Prix catalogue: 570.62 CHF HT

-35 %

Prix déstockage HT

371.50 CHF / la pièce

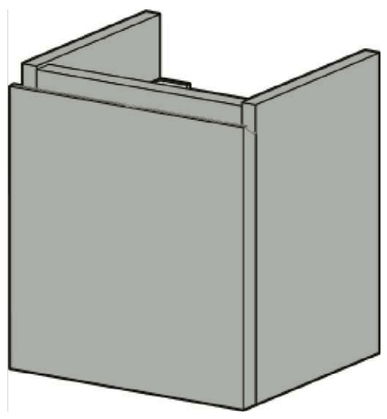

Meuble sous-lavabo Alterna pro S, largeur 41 cm hauteur 46 cm profondeur 32 cm

Réf. 205353

Stock disponible 1 pièce

Prix catalogue: 466.59 CHF HT

-38 %

Prix déstockage HT

289.50 CHF / la pièce

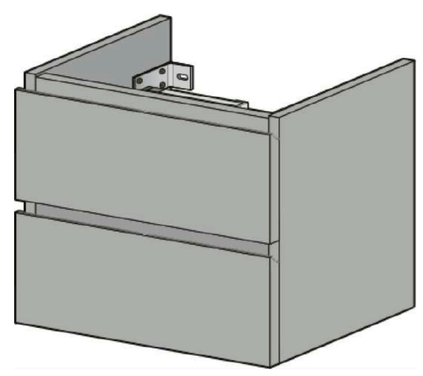

Meuble sous-lavabo Alterna pro S, largeur 61 cm hauteur 49 cm profondeur 44 cm

Réf. 195958

Stock disponible 1 pièce

Prix catalogue: 889.92 CHF HT

-35 %

Prix déstockage HT

578.50 CHF / la pièce



Meuble sous lavabo Base pour lave-mains Laufen pro S, charnières à gauche - blanc mat

Réf. 213035

Stock disponible 1 pièce

Prix déstockage HT

376.- CHF / la pièce



Meuble sous-lavabo Laufen Kartell, largeur 58 cm hauteur 60 cm - blanc mat

Réf. 201016

Stock disponible 1 pièce

Prix catalogue: 1’297.80 CHF HT

-45 %

Prix déstockage HT

714.- CHF / la pièce



Meuble sous-lavabo L-Cube l: 62 cm, h: 55 cm

Réf. 187291

Stock disponible 1 pièce

Prix catalogue: 1’414.19 CHF HT

-42 %

Prix déstockage HT

817.50 CHF / la pièce



Meuble sous-lavabo L-Cube l: 82 cm, h: 55 cm - blanc brillant

Réf. 198862

Stock disponible 1 pièce

Prix catalogue: 1’624.31 CHF HT

-35 %

Prix déstockage HT

1’056.- CHF / la pièce



Meuble sous lavabo Pro de 48 x 28 cm, à 1 porte - N° 87 Bleu roi

Réf. 173303

Stock disponible 1 pièce

Prix catalogue: 582.00 CHF HT

-38 %

Prix déstockage HT

362.50 CHF / la pièce

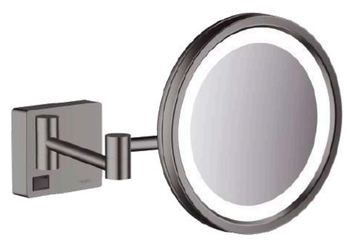

Miroir cosmétique Hansgrohe AddStoris - bronze

Réf. 194612

Stock disponible 1 pièce

Prix catalogue: 297.15 CHF HT

-36 %

Prix déstockage HT

190.- CHF / la pièce



Miroir cosmétique Keuco iLook Move LED Ø 21 - chromé

Réf. 187163

Stock disponible 1 pièce

Prix catalogue: 675.15 CHF HT

-40 %

Prix déstockage HT

405.- CHF / la pièce



Miroir éclairés avec technique LED Nico, éclairage indirect circulant - de la lumière 3000 K

Réf. 177469

Stock disponible 1 pièce

Prix catalogue: 1’469.20 CHF HT

-36 %

Prix déstockage HT

947.50 CHF / la pièce

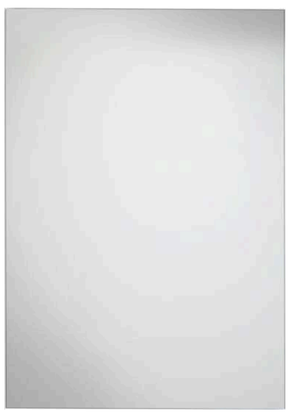

Miroir Euraspiegel 50 x 80 cm, rectangulaire matériel de fixation format vertical et horizontal possible

Réf. 193796

Stock disponible 3 pièces

Prix catalogue: 168.00 CHF HT

-41 %

Prix déstockage HT

99.- CHF / la pièce

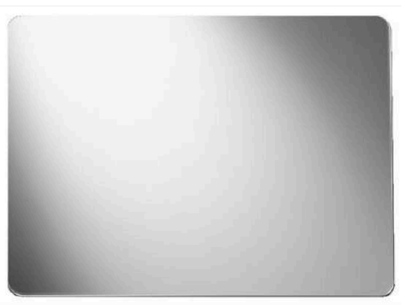

Miroir Galvolux Elite-Plus Linear

Réf. 193798

Stock disponible 1 pièce

Prix catalogue: 105.00 CHF HT

-57 %

Prix déstockage HT

45.50 CHF / la pièce

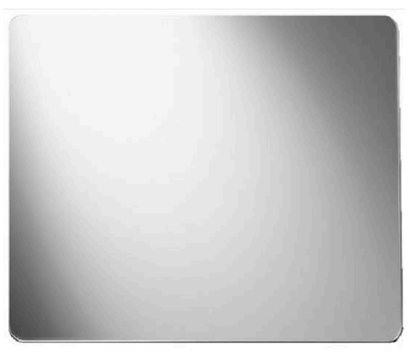

Miroir Galvolux Elite-Plus Linear

Réf. 193799

Stock disponible 1 pièce

Prix catalogue: 134.40 CHF HT

-55 %

Prix déstockage HT

60.50 CHF / la pièce



Miroir lumineux Euraspiegel Magnus LED rétroviseur avec éclairage LED sur tout le pourtour bord poli

Réf. 201764

Stock disponible 1 pièce

Prix catalogue: 1’035.15 CHF HT

-40 %

Prix déstockage HT

621.- CHF / la pièce

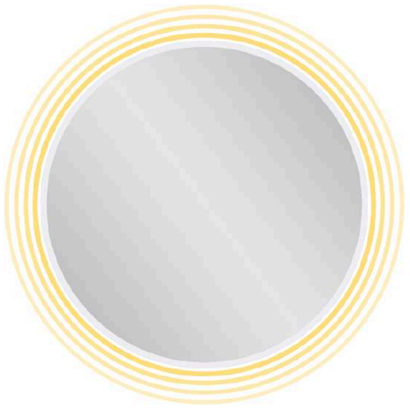

Miroir lumineux Euraspiegel Ole LED, Ø 60 cm avec cadre en alumimiun lumière d'ambiance 16 W 4000 K

Réf. 193774

Stock disponible 1 pièce

Prix catalogue: 721.00 CHF HT

-51 %

Prix déstockage HT

350.50 CHF / la pièce

PHOTO NON DISPONIBLE

Miroir rectangulaire INDA largeur 100 cm, hauteur 96 cm

Réf. 184321

Stock disponible 2 pièces

Prix catalogue: 314.90 CHF HT

-37 %

Prix déstockage HT

198.50 CHF / la pièce



Miroir Sanijura Reflet Pure L 40 x H 65cm sans éclairage - Avec système anti-buée

Réf. 211554

Stock disponible 1 pièce

Prix catalogue: 297.36 CHF HT

-56 %

Prix déstockage HT

131.- CHF / la pièce



Miroir simple face Cielo, rond Ø60 cm - Noir mat AVEC Sangle en cuir Cielo pour su

Réf. 202030

Stock disponible 1 pièce

Prix déstockage HT

962.50 CHF / la pièce



Mitigeur bain / douche Dornbracht Edition Pro pour montage mural sans garniture, Sortie douche 3/8" - Chromé

Réf. 181701

Stock disponible 1 pièce

Prix déstockage HT

276.- CHF / la pièce



Mitigeur de lavabo mural FIMA Spillo Up 159 mm - Chromé, Chromé

Réf. 182531

Stock disponible 1 pièce

Prix catalogue: 410.00 CHF HT

-58 %

Prix déstockage HT

171.- CHF / la pièce



Mitigeur Dornbracht Bain / douche Lulu pour montage mural sans garniture, Saillie 190 mm - Chrome

Réf. 181692

Stock disponible 1 pièce

Prix déstockage HT

665.- CHF / la pièce

PHOTO NON DISPONIBLE

Mitigeur Dornbracht Douche Lulu pour montage mural sans garniture, Calibre de percement 150 mm ± 10 mm - Chrome

Réf. 181693

Stock disponible 1 pièce

Prix déstockage HT

615.- CHF / la pièce



Mitigeur lavabo Axor Uno S127mm, sans tirette - Chromé

Réf. 171726

Stock disponible 1 pièce

Prix déstockage HT

166.- CHF / la pièce



Mitigeur Lavabo Dornbracht Lulu saillie 155 mm, bec déverseur fixe

Réf. 181691

Stock disponible 1 pièce

Prix déstockage HT

548.- CHF / la pièce



Mitigeur lavabo, Gessi Inverso - Noir mat

Réf. 195948

Stock disponible 1 pièce

Prix déstockage HT

411.- CHF / la pièce



Mitigeur Lavabo Rehaussé Dornbracht Lulu saillie 220 mm, hauteur total 280 mm - chromé

Réf. 181695

Stock disponible 1 pièce

Prix déstockage HT

481.- CHF / la pièce



Mitigeur monobloc Axor Citterio E 130 avec vidage à tirette, saillie 143 mm - Polished red gold

Réf. 179976

Stock disponible 1 pièce

Prix catalogue: 757.05 CHF HT

-36 %

Prix déstockage HT

484.50 CHF / la pièce

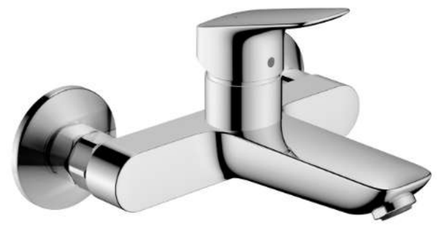

Mitigeur monocommande de bain apparent Hansgrohe Logis pour montage mural, entraxe 150 mm ± 12 mm - chromé

Réf. 194143

Stock disponible 2 pièces

Prix catalogue: 148.05 CHF HT

-37 %

Prix déstockage HT

93.50 CHF / la pièce



Mitigeur monotrou Laufen Kartell goulot fixe, s 135 mm vidage tuyaux de raccordements flexibles ⅜" - chromé

Réf. 195800

Stock disponible 1 pièce

Prix déstockage HT

298.- CHF / la pièce



Mitigeur thermostatique de douche encastré FIMATHERM installation horizontale et verticale pour 2 robinets d'arret - noir mat

Réf. 182813

Stock disponible 2 pièces

Prix catalogue: 966.57 CHF HT

-49 %

Prix déstockage HT

490.- CHF / la pièce



Mitigeur thermostatique Fimatherm, 2 sorties - CHROMÉ NOIR BROSSÉ

Réf. 166571

Stock disponible 1 pièce

Prix déstockage HT

400.50 CHF / la pièce



Module sanitaire Geberit Monolith, pour cuvette au sol h: 100-102 cm

Réf. 183576

Stock disponible 1 pièce

Prix catalogue: 1’519.25 CHF HT

-55 %

Prix déstockage HT

689.- CHF / la pièce



Partie apparente Gessi316 mitigeur de baignoire mural deux sorties, steel brushed

Réf. 211925

Stock disponible 1 pièce

Prix catalogue: 703.40 CHF HT

-50 %

Prix déstockage HT

351.50 CHF / la pièce



Plan pour lavabo Round Soft 120 x 45 x 1 - Azzuro Polvere

Réf. 176382

Stock disponible 1 pièce

Prix déstockage HT

2’444.- CHF / la pièce



Plan vasque intégré 60 x 50.4 x 1.2 avec évacuation caché Fessura blanc

Réf. 180454

Stock disponible 1 pièce

Prix catalogue: 355.00 CHF HT

-28 %

Prix déstockage HT

255.- CHF / la pièce



Plaque de recouvrement Geberit Omega30 - noir mat

Réf. 182007

Stock disponible 1 pièce

Prix catalogue: 262.65 CHF HT

-65 %

Prix déstockage HT

92.50 CHF / la pièce

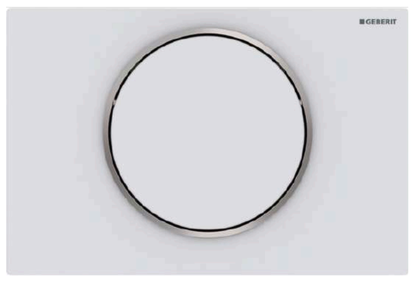

Plaque de recouvrement Geberit Sigma10, commande pour rinçage interrompable - chromé

Réf. 184350

Stock disponible 1 pièce

Prix catalogue: 114.95 CHF HT

-27 %

Prix déstockage HT

84.- CHF / la pièce

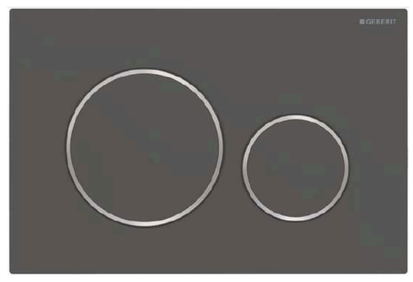

Plaque de recouvrement Geberit Sigma20, commande pour rinçage partiel ou complet par devant - noir mat

Réf. 188365

Stock disponible 1 pièce

Prix catalogue: 213.21 CHF HT

-50 %

Prix déstockage HT

106.50 CHF / la pièce

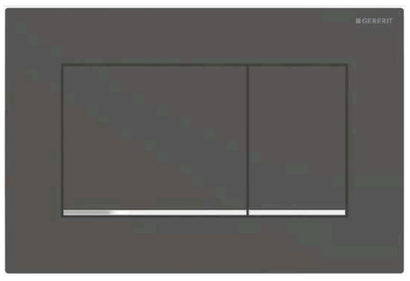

Plaque de recouvrement Geberit Sigma30, commande pour rinçage partiel ou complet par devant Bandes design - noir mat

Réf. 183990

Stock disponible 1 pièce

Prix catalogue: 245.14 CHF HT

-53 %

Prix déstockage HT

115.- CHF / la pièce

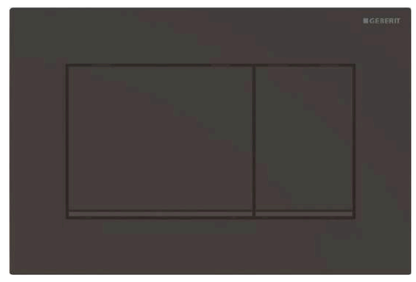

Plaque de recouvrement Geberit Sigma30, commande pour rinçage partiel ou complet par devant easy to clean revêtue - noir mat

Réf. 184353

Stock disponible 2 pièces

Prix catalogue: 259.56 CHF HT

-53 %

Prix déstockage HT

121.50 CHF / la pièce



Plaque de recouvrement Gessi commande pour rinçage partiel ou complet par devant pour réservoir de chasse Geberit Sigma - Copper brushed

Réf. 191352

Stock disponible 1 pièce

Prix déstockage HT

445.- CHF / la pièce



Pomme de douche avec effet pluie Dornbracht ½" fixation murale profondeur 450 mm Ø 300 mm

Réf. 184433

Stock disponible 1 pièce

Prix déstockage HT

1’485.50 CHF / la pièce



Pomme de douche Hansgrohe Raindance Alive Q, taille pomme de douche 214 x 343 mm - noir mat

Réf. 200458

Stock disponible 2 pièces

Prix déstockage HT

1’276.- CHF / la pièce



Porte-balai à poser Gessi Emporio, récipient en verre satiné - chromé

Réf. 153736

Stock disponible 1 pièce

Prix déstockage HT

83.50 CHF / la pièce



Porte-balai de WC Alterna quadra, modèle mural - chromé

Réf. 201038

Stock disponible 1 pièce

Prix catalogue: 98.70 CHF HT

-55 %

Prix déstockage HT

44.50 CHF / la pièce



Porte-balai de WC Frost Quadra modèle mural largeur 90 mm hauteur 387 mm profondeur 115 mm avec couvercle avec insert amovible en acier

Réf. 193781

Stock disponible 1 pièce

Prix catalogue: 317.10 CHF HT

-38 %

Prix déstockage HT

196.50 CHF / la pièce



Porte-balai de WC Gessi Anello modèle mural support en verre blanc mat rosace ronde, chromé

Réf. 184075

Stock disponible 1 pièce

Prix catalogue: 397.95 CHF HT

-37 %

Prix déstockage HT

250.50 CHF / la pièce



Porte-balai Edition 11 support verre cristal mat, chromé

Réf. 180520

Stock disponible 2 pièces

Prix catalogue: 147.00 CHF HT

-50 %

Prix déstockage HT

73.50 CHF / la pièce



Porte- Linge à anneau Hansgrohe AddStoris 189 x 120 mm, chromé

Réf. 197413

Stock disponible 2 pièces

Prix catalogue: 45.68 CHF HT

-42 %

Prix déstockage HT

26.50 CHF / la pièce



Porte-linge Alterna fino 40 cm, saillie 4 - chromé

Réf. 197424

Stock disponible 2 pièces

Prix catalogue: 53.55 CHF HT

-35 %

Prix déstockage HT

35.- CHF / la pièce



Porte-linge Alterna piana 2 bras mobiles saillie 46, 1 cm - chromé

Réf. 177082

Stock disponible 1 pièce

Prix déstockage HT

43.- CHF / la pièce



Porte-linge Alterna quadra 2 bras mobiles saillie 37, 5 cm - chromé

Réf. 201042

Stock disponible 1 pièce

Prix catalogue: 67.73 CHF HT

-55 %

Prix déstockage HT

30.50 CHF / la pièce

PHOTO NON DISPONIBLE

Porte linge Bodenschatz 60 cm chromé brossé

Réf. 181404

Stock disponible 1 pièce

Prix déstockage HT

21.50 CHF / la pièce



Porte-linge Hansgrohe AddStoris 2 bras fixes, s 445 mm - bronze

Réf. 184345

Stock disponible 1 pièce

Prix catalogue: 96.60 CHF HT

-55 %

Prix déstockage HT

44.- CHF / la pièce



Porte-linge linear 38 cm, saillie 5 cm sans montage - noir mat

Réf. 193777

Stock disponible 1 pièce

Prix catalogue: 128.10 CHF HT

-38 %

Prix déstockage HT

79.50 CHF / la pièce



Porte-papier Alterna quadra avec couvercle ouverture à gauche, chromé

Réf. 201039

Stock disponible 1 pièce

Prix catalogue: 66.68 CHF HT

-55 %

Prix déstockage HT

30.- CHF / la pièce



Porte-papier Inda Touch avec couvercle - chromé

Réf. 193496

Stock disponible 1 pièce

Prix déstockage HT

64.- CHF / la pièce



Porte-papier Inda Touch sans couvercle, modèle droite - chromé

Réf. 181946

Stock disponible 1 pièce

Prix déstockage HT

52.50 CHF / la pièce



Porte-papier WC Fantini Young sans couvercle, Acier brossé

Réf. 187165

Stock disponible 1 pièce

Prix déstockage HT

88.50 CHF / la pièce



Porter Axor, support de douche à main

Réf. 182452

Stock disponible 1 pièce

Prix catalogue: 361.00 CHF HT

-35 %

Prix déstockage HT

235.- CHF / la pièce



Porte-savon à barrettes Alterna duschbay modèle d'angle, 18 - chromé

Réf. 201030

Stock disponible 1 pièce

Prix catalogue: 55.13 CHF HT

-33 %

Prix déstockage HT

37.- CHF / la pièce



Porte-savon à barrettes Alterna duschbay modèle d'angle, 18 - chromé

Réf. 200915

Stock disponible 1 pièce

Prix catalogue: 91.88 CHF HT

-40 %

Prix déstockage HT

55.- CHF / la pièce



Porte-savon à barrettes Axor Montreux profondeur 7, 9 cm - brushed nickel

Réf. 198655

Stock disponible 1 pièce

Prix catalogue: 344.40 CHF HT

-40 %

Prix déstockage HT

206.50 CHF / la pièce



Porte-savon à barrettes pour barre d'appui Alterna rondo, chromé

Réf. 196160

Stock disponible 4 pièces

Prix catalogue: 46.35 CHF HT

-50 %

Prix déstockage HT

23.- CHF / la pièce



Porte-savon Alterna quadra modèle mural, jatte en verre satiné - chromé

Réf. 201040

Stock disponible 1 pièce

Prix catalogue: 55.13 CHF HT

-55 %

Prix déstockage HT

25.- CHF / la pièce

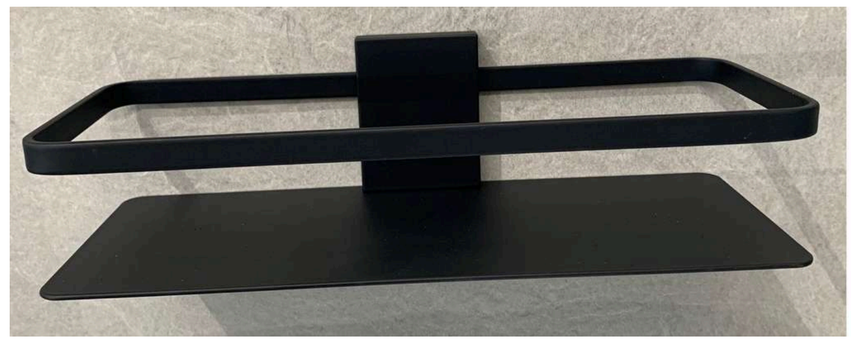

Porte Savon à Panier en Laiton Optima Noir Mat

Réf. 173591

Stock disponible 1 pièce

Prix déstockage HT

69.- CHF / la pièce

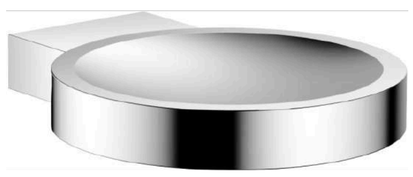

Porte-savon Dornbracht Meta, chromé

Réf. 166664

Stock disponible 1 pièce

Prix déstockage HT

58.- CHF / la pièce



Porte-savon Dornbracht Tara, récipient en verre satiné - chromé

Réf. 166660

Stock disponible 1 pièce

Prix déstockage HT

46.50 CHF / la pièce



Porte-savon Edition 11 jatte en verre cristal clair, chromé

Réf. 196157

Stock disponible 1 pièce

Prix catalogue: 124.95 CHF HT

-55 %

Prix déstockage HT

56.- CHF / la pièce

PHOTO NON DISPONIBLE

Porte serviette version ovale 30 CIELO Chromé

Réf. 184072

Stock disponible 1 pièce

Prix déstockage HT

55.- CHF / la pièce



Porte-verre Alterna quadra modèle mural, verre satiné - chromé

Réf. 201041

Stock disponible 1 pièce

Prix catalogue: 53.55 CHF HT

-55 %

Prix déstockage HT

24.- CHF / la pièce



Porte-verre Bagno Modulo, récipient en céramique blanche - chromé

Réf. 166669

Stock disponible 1 pièce

Prix déstockage HT

9.- CHF / la pièce



Porte-verre Dornbracht Meta, récipient en verre clair - chromé

Réf. 166665

Stock disponible 1 pièce

Prix déstockage HT

46.50 CHF / la pièce



Porte-verre Dornbracht Tara, récipient en verre satiné - chromé

Réf. 166661

Stock disponible 1 pièce

Prix déstockage HT

46.50 CHF / la pièce



Porte verre double Bodenschatz Creativa avec distributeur de savon verre clair, largeur 25 cm hauteur 11.1 cm

Réf. 181786

Stock disponible 1 pièce

Prix déstockage HT

190.- CHF / la pièce



Porte-verre double Bodenschatz Liv 2 verres mat, chromé

Réf. 196163

Stock disponible 1 pièce

Prix catalogue: 192.15 CHF HT

-60 %

Prix déstockage HT

77.- CHF / la pièce



Porte-verre double Edition 11 2 verres cristal clairs, chromé

Réf. 180518

Stock disponible 2 pièces

Prix catalogue: 182.70 CHF HT

-50 %

Prix déstockage HT

91.50 CHF / la pièce



Porte verre en verre dépoli Bagno Associati Tecno - Nickel Noir Brossé

Réf. 201860

Stock disponible 1 pièce

Prix catalogue: 190.00 CHF HT

-65 %

Prix déstockage HT

66.50 CHF / la pièce



Porte-verre mural Bagno Altissima, récipient en céramique - chromé

Réf. 183823

Stock disponible 3 pièces

Prix catalogue: 204.44 CHF HT

-63 %

Prix déstockage HT

75.- CHF / la pièce



Radiateur de bain Alterna pali 400 W

Réf. 199321

Stock disponible 1 pièce

Prix catalogue: 715.05 CHF HT

-40 %

Prix déstockage HT

429.- CHF / la pièce



Radiateur de bain Alterna pali 600 W

Réf. 211626

Stock disponible 1 pièce

Prix catalogue: 862.05 CHF HT

-40 %

Prix déstockage HT

517.- CHF / la pièce



Radiateur de bain Alterna pali 600 W

Réf. 211628

Stock disponible 1 pièce

Prix catalogue: 862.05 CHF HT

-40 %

Prix déstockage HT

517.- CHF / la pièce



Radiateur de bain Alterna pali 600 W - noir mat

Réf. 211629

Stock disponible 1 pièce

Prix catalogue: 1’026.90 CHF HT

-40 %

Prix déstockage HT

616.- CHF / la pièce



Radiateur de bain Eyebeam Slim Satin largeur 40 cm, hauteur 120 cm - noir mat

Réf. 166566

Stock disponible 1 pièce

Prix catalogue: 631.38 CHF HT

-26 %

Prix déstockage HT

465.- CHF / la pièce

PHOTO NON DISPONIBLE

Radiateur sèche-serviette Basec, largeur 48 cm

Réf. 166600

Stock disponible 1 pièce

Prix catalogue: 139.28 CHF HT

-<1 %

Prix déstockage HT

139.- CHF / la pièce



Radiateur sèche-serviette Stendy électrique, largeur 51 cm - chromé

Réf. 211125

Stock disponible 1 pièce

Prix déstockage HT

1’808.- CHF / la pièce



Receveur de douche arrondi Kaldewei Zirkon, en acier émaillé - blanc

Réf. 164050

Stock disponible 1 pièce

Prix catalogue: 232.13 CHF HT

-30 %

Prix déstockage HT

161.50 CHF / la pièce



Receveur de douche Duravit Stonetto 120 x 80 x 5 cm en matériau minéral Durasolid Q, Anthracite

Réf. 213078

Stock disponible 1 pièce

Prix déstockage HT

1’026.- CHF / la pièce



Receveur de douche Kaldewei Cayonoplan en acier, isolation phonique 90 x 100 x 1

Réf. 187295

Stock disponible 1 pièce

Prix catalogue: 454.65 CHF HT

-35 %

Prix déstockage HT

295.50 CHF / la pièce



Receveur de douche Kaldewei Duschplan, acier

Réf. 211693

Stock disponible 1 pièce

Prix catalogue: 1’015.35 CHF HT

-39 %

Prix déstockage HT

619.50 CHF / la pièce



Receveur de douche Kaldewei Duschplan, acier

Réf. 184740

Stock disponible 1 pièce

Prix catalogue: 853.65 CHF HT

-55 %

Prix déstockage HT

382.50 CHF / la pièce



Receveur de douche Kaldewei Duschplan, en acier

Réf. 195945

Stock disponible 2 pièces

Prix catalogue: 617.40 CHF HT

-55 %

Prix déstockage HT

278.- CHF / la pièce



Receveur de douche Kaldewei Superplan Zero, 90 x 110 x 2 cm

Réf. 211636

Stock disponible 1 pièce

Prix catalogue: 1’233.75 CHF HT

-40 %

Prix déstockage HT

744.50 CHF / la pièce



Receveur de douche Laufen Pro Extra-plat 120 x 80 x 3, 3 cm convient également pour un montage à fleur - de la baignoire amovible

Réf. 213116

Stock disponible 1 pièce

Prix déstockage HT

450.50 CHF / la pièce

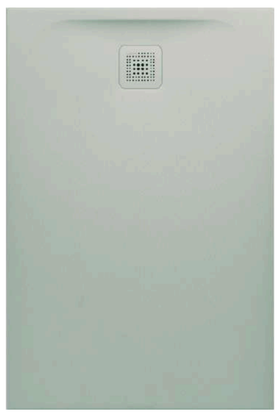

Receveur de douche Laufen Pro Extra-plat 120 x 80 x 3, 3 cm convient également pour un montage à fleur - de la baignoire amovible

Réf. 213117

Stock disponible 1 pièce

Prix déstockage HT

450.50 CHF / la pièce



Receveur de douche Laufen Pro Extra-plat 130 x 90 x 4, 2 cm convient également pour un montage à fleur - de la baignoire amovible

Réf. 195967

Stock disponible 1 pièce

Prix catalogue: 514.50 CHF HT

-35 %

Prix déstockage HT

334.50 CHF / la pièce



Receveur de douche Laufen Pro Extra-plat 140 x 90 x 4, 2 cm convient également pour un montage à fleur - du receveur

Réf. 195968

Stock disponible 1 pièce

Prix catalogue: 601.65 CHF HT

-35 %

Prix déstockage HT

391.- CHF / la pièce

Receveur de douche Laufen Pro Extra-plat 160 x 80 x 4, 2 cm convient également pour un montage à fleur - de la baignoire amovible

Réf. 211696

Stock disponible 1 pièce

Prix catalogue: 651.00 CHF HT

-40 %

Prix déstockage HT

390.50 CHF / la pièce



Receveur de douche Schmidlin Viva, 100 x 80 x 2

Réf. 211691

Stock disponible 1 pièce

Prix catalogue: 1’450.05 CHF HT

-24 %

Prix déstockage HT

1’106.50 CHF / la pièce



Receveur Kaldewei NEXSYS 100x160

Réf. 182946

Stock disponible 1 pièce

Prix catalogue: 1’280.00 CHF HT

-37 %

Prix déstockage HT

805.50 CHF / la pièce



RECEVEUR ULTRA FLAT S I.LIFE T5222FR ULTRA FLAT S I.LIFE | Receveur de douche rectangulaire 1400x900x30 mm en blanc de Carrare | Antibactérien

Réf. 191846

Stock disponible 1 pièce

Prix déstockage HT

373.50 CHF / la pièce



Robinet à bec Laufen Siga ¾" dispositif d'antisiphonnage raccord porte-caoutchouc ¾" à volant, chromé

Réf. 185612

Stock disponible 2 pièces

Prix catalogue: 88.20 CHF HT

-37 %

Prix déstockage HT

55.50 CHF / la pièce



Robinet de réglage Laufen ½" 45 mm sans raccord de serrage chromé

Réf. 179569

Stock disponible 2 pièces

Prix déstockage HT

16.50 CHF / la pièce

PHOTO NON DISPONIBLE

Robinet lave-mains, Chromé tuyau flexible 370 mm • eau froide seulement

Réf. 194145

Stock disponible 1 pièce

Prix catalogue: 266.00 CHF HT

-50 %

Prix déstockage HT

133.- CHF / la pièce



Robinet poussoir KWC F5 goulot fixe

Réf. 200878

Stock disponible 8 pièces

Prix déstockage HT

428.50 CHF / la pièce



Scarabeo THÉORÈME 2.0 Vasque à poser Sans trop-plein, Sans trou pour robinet - blanc mat

Réf. 201763

Stock disponible 2 pièces

Prix catalogue: 660.00 CHF HT

-40 %

Prix déstockage HT

396.- CHF / la pièce



Set d'écoulement et trop-plein Dornbracht rosace, bouchon, dark platine mat

Réf. 194598

Stock disponible 1 pièce

Prix catalogue: 670.95 CHF HT

-65 %

Prix déstockage HT

234.50 CHF / la pièce



Set de montage finale pour dispositif d'antisiphonnage Dornbracht rosace, sans corps à encastrer 1411 371

Réf. 194596

Stock disponible 1 pièce

Prix catalogue: 179.55 CHF HT

-64 %

Prix déstockage HT

65.50 CHF / la pièce



Set de montage finale Viega Visign M5 rosace, bouchon pour garniture d'écoulement 1411 311 / 312, chromé

Réf. 182448

Stock disponible 1 pièce

Prix déstockage HT

82.50 CHF / la pièce

PHOTO NON DISPONIBLE

Set de poignée Hansgrohe pour robinet d'arrêt rosace ronde sans corps à encastrer 6418 103, chromé

Réf. 194203

Stock disponible 3 pièces

Prix catalogue: 124.95 CHF HT

-55 %

Prix déstockage HT

56.- CHF / la pièce



Shower Mixer Fima Mitigeur douche avec colonne, pomme de tête et douchette

Réf. 184368

Stock disponible 1 pièce

Prix déstockage HT

1’024.- CHF / la pièce



Showerpipe Hansgrohe Croma Select S 280 hauteur 1205 mm mélangeur de douche ½" avec inverseur pomme de douche Ø 280 mm saillie 400 mm

Réf. 211553

Stock disponible 1 pièce

Prix catalogue: 1’057.35 CHF HT

-40 %

Prix déstockage HT

634.50 CHF / la pièce



Showerpipe Hansgrohe Croma Select S 280 hauteur 1213 mm thermostat Ecostat Comfort ½" poignée rotative pour sélection de la température

Réf. 195949

Stock disponible 1 pièce

Prix catalogue: 1’494.15 CHF HT

-38 %

Prix déstockage HT

925.- CHF / la pièce



Showerpipe Hansgrohe Croma Select S 280 hauteur 1213 mm thermostat Ecostat Comfort ½" poignée rotative pour sélection de la température

Réf. 213698

Stock disponible 1 pièce

Prix déstockage HT

1’717.- CHF / la pièce



Showerpipe Hansgrohe Crometta E 240 hauteur 1572 mm mélangeur de bain Ecostat Comfort ½" débit 20 l/min. pomme de douche Crometta E 240

Réf. 196338

Stock disponible 1 pièce

Prix catalogue: 808.50 CHF HT

-65 %

Prix déstockage HT

283.- CHF / la pièce



Siège de WC Duravit D-Code avec couvercle, charnières en acier inoxydable pour 2143 171 blanc

Réf. 173192

Stock disponible 5 pièces

Prix déstockage HT

36.- CHF / la pièce

PHOTO NON DISPONIBLE

Siège de WC Moderna R slim sans couvercle, blanc

Réf. 184363

Stock disponible 3 pièces

Prix déstockage HT

30.- CHF / la pièce

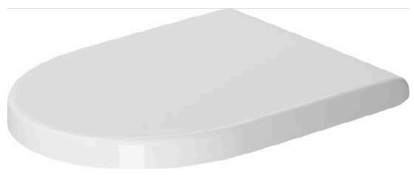

Siège de WC Philippe Starck 3 avec couvercle, abaissement automatique

Réf. 188529

Stock disponible 1 pièce

Prix catalogue: 179.55 CHF HT

-49 %

Prix déstockage HT

91.50 CHF / la pièce



Siège de WC Pressalit Aqua avec couvercle, charnières en acier

Réf. 184071

Stock disponible 1 pièce

Prix déstockage HT

84.50 CHF / la pièce

Siège de WC Pro avec couvercle, abaissement automatique

Réf. 181944

Stock disponible 1 pièce

Prix déstockage HT

97.- CHF / la pièce

Siège de WC Pro avec couvercle, antibactérien pour 2112 451/453/454/476/477 470

Réf. 186907

Stock disponible 1 pièce

Prix catalogue: 99.75 CHF HT

-37 %

Prix déstockage HT

63.- CHF / la pièce



Siège rabattable Hewi 900, largeur 35 cm - noir mat

Réf. 163068

Stock disponible 1 pièce

Prix catalogue: 201.30 CHF HT

-29 %

Prix déstockage HT

143.50 CHF / la pièce



Siphon Gessi 1¼" x 32 mm, tuyau horizontal 33 cm chromé mat 147

Réf. 201862

Stock disponible 1 pièce

Prix catalogue: 354.90 CHF HT

-35 %

Prix déstockage HT

230.50 CHF / la pièce



Siphon linéaire Laufen H290183 000 000 1

Réf. 195938

Stock disponible 2 pièces

Prix catalogue: 46.20 CHF HT

-50 %

Prix déstockage HT

23.- CHF / la pièce



Siphon pour meuble Geberit encombrement minime, 1¼"x40 mm avec manchon à emboîter blanc

Réf. 179568

Stock disponible 5 pièces

Prix déstockage HT

25.- CHF / la pièce



Soupape d'écoulement Dornbracht 1¼", pour lavabos sans trop-plein - chromé

Réf. 194201

Stock disponible 2 pièces

Prix catalogue: 108.15 CHF HT

-38 %

Prix déstockage HT

67.- CHF / la pièce



Soupape d'écoulement Gessi 1¼" pour lavabos sans trop-plein Copper brushed

Réf. 179540

Stock disponible 1 pièce

Prix déstockage HT

77.50 CHF / la pièce

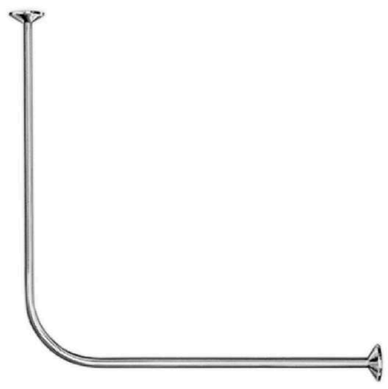

Spirella Tringle de douche Varia modèle L, 80 x 80 cm - chromé

Réf. 182524

Stock disponible 6 pièces

Prix catalogue: 126.00 CHF HT

-33 %

Prix déstockage HT

85.- CHF / la pièce



Support Alterna eco, chromé

Réf. 182834

Stock disponible 1 pièce

Prix catalogue: 5.57 CHF HT

-35 %

Prix déstockage HT

3.50 CHF / la pièce

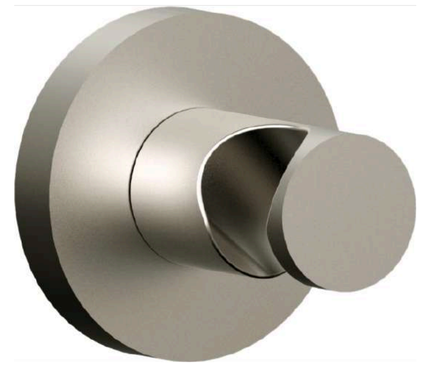

Support Alterna / Emporio ½" pour douche à main rosace ronde, Finox

Réf. 191902

Stock disponible 1 pièce

Prix catalogue: 158.55 CHF HT

-46 %

Prix déstockage HT

85.50 CHF / la pièce



Support à rotule Hansgrohe Porter Vario, angle d'inclinaison réglable sur 25° - chromé

Réf. 194594

Stock disponible 1 pièce

Prix catalogue: 46.73 CHF HT

-46 %

Prix déstockage HT

25.50 CHF / la pièce



Support au plafond Bodenschatz rond, d. 20 mm jusqu'à 50 cm fixation cachée en laiton - chromé

Réf. 181176

Stock disponible 1 pièce

Prix catalogue: 97.13 CHF HT

-38 %

Prix déstockage HT

60.50 CHF / la pièce



Support de douche Duravit, 55x102mm - chromé

Réf. 214236

Stock disponible 1 pièce

Prix déstockage HT

58.- CHF / la pièce



Support douche à main Dornbracht Edition Pro rosace Ø 55 mm, chromé

Réf. 181720

Stock disponible 1 pièce

Prix déstockage HT

58.- CHF / la pièce



Support douchette KWC chromé

Réf. 147633

Stock disponible 3 pièces

Prix déstockage HT

4.50 CHF / la pièce

PHOTO NON DISPONIBLE

Support en laiton avec coude de raccordement 1/2” - Brusched black chrome

Réf. 184357

Stock disponible 1 pièce

Prix catalogue: 175.00 CHF HT

-54 %

Prix déstockage HT

80.- CHF / la pièce

PHOTO NON DISPONIBLE

Support en laiton avec coude de raccordement 1/2”, Noir mat

Réf. 194595

Stock disponible 1 pièce

Prix catalogue: 148.50 CHF HT

-54 %

Prix déstockage HT

67.50 CHF / la pièce



Support Hansgrohe, chromé

Réf. 197412

Stock disponible 1 pièce

Prix catalogue: 27.30 CHF HT

-40 %

Prix déstockage HT

16.50 CHF / la pièce



Système de douche Hansgrohe Rain Select module thermostatique ¾" avec 2 fonctions sans Porter arrêt de sécurité à 40° C clapet anti retour

Réf. 183545

Stock disponible 1 pièce

Prix catalogue: 1’887.90 CHF HT

-51 %

Prix déstockage HT

917.- CHF / la pièce



Système de douche Hansgrohe Shower Select, Thermostat DN2 ½" - chromé

Réf. 183821

Stock disponible 2 pièces

Prix catalogue: 787.50 CHF HT

-37 %

Prix déstockage HT

496.- CHF / la pièce

PHOTO NON DISPONIBLE

Table Alterna Luuna Largeur 1000 x 530 Corian Glacier white

Réf. 186813

Stock disponible 1 pièce

Prix déstockage HT

460.- CHF / la pièce



Tablette Laufen Moderna Plus en céramique 60 x 15 cm, matériel de fixation

Réf. 174562

Stock disponible 1 pièce

Prix déstockage HT

71.- CHF / la pièce



Tringle de douche Bodenschatz modèle L, 90 x 90 cm ajustable - chromé

Réf. 181175

Stock disponible 1 pièce

Prix déstockage HT

89.- CHF / la pièce



Tuyau flexible Dornbracht ½" cône x ⅜" filetage extérieur en métal, 1750 mm

Réf. 194599

Stock disponible 1 pièce

Prix catalogue: 225.75 CHF HT

-60 %

Prix déstockage HT

89.50 CHF / la pièce



Tuyau flexible Hansgrohe Isiflex, 1600 mm - chrome

Réf. 184041

Stock disponible 1 pièce

Prix déstockage HT

35.- CHF / la pièce

PHOTO NON DISPONIBLE

Tuyau flexible Hansgrohe Isiflex, 1600 mm - or

Réf. 182446

Stock disponible 1 pièce

Prix déstockage HT

32.- CHF / la pièce



Unica Barre de douche Croma 65 cm, Chrome

Réf. 194206

Stock disponible 1 pièce

Prix déstockage HT

39.- CHF / la pièce



Vasque a Poser Décotec Oblong L40cm avec plage de robinetterie céramique Blanche sans trop plein

Réf. 211556

Stock disponible 1 pièce

Prix catalogue: 417.00 CHF HT

-55 %

Prix déstockage HT

187.50 CHF / la pièce



Vasque à poser Ideal Standard Ipalyss forme ovale 60 x 38 cm, hauteur 12 cm - Ciment

Réf. 214212

Stock disponible 1 pièce

Prix déstockage HT

1’252.50 CHF / la pièce



Vasque à poser Ideal Standard Ipalyss forme rectangulaire 55 x 38 cm, hauteur 12 - Ciment

Réf. 214211

Stock disponible 1 pièce

Prix déstockage HT

1’394.- CHF / la pièce



Vasque à poser Ideal Standard Ipalyss forme ronde Ø 40 cm, hauteur 12 cm - Bleu poudré

Réf. 214210

Stock disponible 1 pièce

Prix déstockage HT

1’032.- CHF / la pièce



Vasque à poser Mastella Dukas sans trop-plein, sans plage pour robinetterie

Réf. 166605

Stock disponible 2 pièces

Prix déstockage HT

185.- CHF / la pièce

PHOTO NON DISPONIBLE

Vasque à poser Sanijura diam 23 cm. Hauteur 13 cm, blanc brillant

Réf. 213395

Stock disponible 1 pièce

Prix déstockage HT

594.- CHF / la pièce



Vasque à poser Schmidlin Viva avec plage pour robinetterie, sans trop-plein - anthracite mat

Réf. 214208

Stock disponible 1 pièce

Prix déstockage HT

1’060.50 CHF / la pièce



Vasque à poser Villeroy & Boch Artis rectangulaire 58 x 38, 5 cm - intérieure Blanc

Réf. 214209

Stock disponible 1 pièce

Prix déstockage HT

947.- CHF / la pièce



Verre en cristal Dornbracht Meta / Imo, mat Verre en cristal Dornbracht Meta / Imo

Réf. 194601

Stock disponible 1 pièce

Prix déstockage HT

28.- CHF / la pièce



Vidage à plaque Gessi pour lavabo sans trop plein couleur Copper brushed

Réf. 188484

Stock disponible 1 pièce

Prix déstockage HT

65.- CHF / la pièce



Vidage avec plaque 1¼" avec couvercle en céramique pour lavabos avec ou sans trop-plein, blanc

Réf. 184359

Stock disponible 1 pièce

Prix catalogue: 77.18 CHF HT

-37 %

Prix déstockage HT

48.50 CHF / la pièce



Vidage avec plaque hansgrohe 1 1/4", pour lavabos en verre et en céramique sans trop-plein - Polished red Gold

Réf. 182453

Stock disponible 1 pièce

Prix déstockage HT

181.- CHF / la pièce



Vidage de baignoire Dornbracht goulot pour baignoire, siphon longueur du câble 72

Réf. 197901

Stock disponible 1 pièce

Prix catalogue: 549.15 CHF HT

-65 %

Prix déstockage HT

192.- CHF / la pièce



Vidage pour lavabo 1 1/4" avec trop plein PVD Copper Brushed

Réf. 177071

Stock disponible 1 pièce

Prix déstockage HT

79.- CHF / la pièce